Bobcat

*One Tough Animal*

TECHNISCHE DATEN

# DIESEL-GABELSTAPLER

NXS-Serie, 2,5 bis 3,5 Tonnen Tragfähigkeit

EMEA

# ONE TOUGH ANIMAL

## UNSERE MISSION

Mit unseren Maschinen bringen wir Sie effizienter und produktiver voran, selbst unter den härtesten Bedingungen und in den schwierigsten Situationen. Was auch immer unsere Kunden wollen, wir finden einen Weg.



# EINFÜHRUNG

## DIE GESCHICHTE VON BOBCAT

Im Jahr 1958 brachte die Melroe Manufacturing Company einen Frontlader in Kompaktausführung auf den Markt – den Vorgänger des M400, des ersten echten Kompaktladers weltweit. Bald darauf nahm das Unternehmen die inzwischen weltbekannte Marke Bobcat an. Ihr Erfolg legte den Grundstein für die Entwicklung der Kompaktmaschinenindustrie, wie wir sie heute kennen.

## ERFAHRUNG IN JAHREN

Im Jahr 2021 erweiterte Bobcat seinen Geschäftsbereich durch die Übernahme von Doosan Industrial Vehicle und vergrößerte damit seine Möglichkeit, seinen Kunden umfassende Geschäftslösungen anzubieten. Durch die Erfahrung von Doosan im Bereich Materialumschlag und Lagertechnik, die bis zum ersten Gabelstapler im Jahr 1968 zurückreicht, konnte das Unternehmen eine globale Präsenz mit 400 Händlern in 93 Ländern aufbauen.

## BOBCAT HEUTE

Heute bietet Bobcat mit seinem breit gefächerten Portfolio an Gabelstaplern und Lagerausrüstung eine Komplettlösung für die Intralogistik, von der Beladung von Schiffscontainern bis hin zur Optimierung des Lagerbetriebs. Die Bobcat-Maschinen für den Materialumschlag werden nach den höchsten Fertigungsstandards hergestellt und bieten die von Kunden erwartete Präzision und Langlebigkeit.

Diesel-Gabelstapler der NXS-Serie

# WICHTIGSTE TECHNISCHE DATEN

| TECHNISCHE DATEN GEMÄSS VDI 2198 | | | Einheit | D25NXS | D30NXS | D33NXS | D35NXS |
|---|---|---|---|---|---|---|---|
| **MERKMALE** | | | | | | | |
| 1.3 | Antrieb | | | Diesel | | | |
| 1.4 | Bedienertyp | | | sitzend | | | |
| 1.5 | Nutzlast | Q | kg | 2 500 | 3 000 | 3 300 | 3 500 |
| 1.6 | Lastschwerpunkt | C | mm | 500 | | | |
| 1.8 | Vorbaumaß | x | mm | 480 | 485 | | 495 |
| 1.9 | Radstand | J | mm | 1 700 | | | 1 750 |
| **GEWICHT** | | | | | | | |
| 2.1 | Betriebsgewicht | | kg | 4 000 | 4 510 | 4 610 | 4 750 |
| 2.2 | Achslast, beladen, vorne / hinten | | kg | 5 600 / 900 | 6 540 / 970 | 6 920 / 990 | 7 250 / 1 000 |
| 2.3 | Achslast, unbeladen, vorne / hinten | | kg | 1 770 / 2 230 | 1 755 / 2 755 | 1 760 / 2 850 | 1 670 / 3 080 |
| **REIFEN** | | | | | | | |
| 3.1 | Gummireifen | | | Luftreifen, Vollgummireifen | | | |
| 3.2 | Reifengröße, vorne | | | 28 × 9-15-14PR | | | |
| 3.3 | Reifengröße, hinten | | | 6.50-10-10PR | | | |
| 3.5 | Räder, Anzahl vorne / hinten (x = angetriebene Räder) | | | 2x / 2 | | | |
| 3.6 | Spurbreite, vorne | b11 | mm | 1 060 | | | |
| 3.7 | Spurbreite, hinten | b12 | mm | 980 | | | |
| **ABMESSUNGEN** | | | | | | | |
| 4.1 | Neigung des Mast/Gabelträgers nach vorn / hinten | α/β | ° | 6 / 10 | | | |
| 4.2 | Höhe Mast, abgesenkt | h1 | mm | 2 180 | | | |
| 4.3 | Freihub | h2 | mm | 147 | 152 | | |
| 4.4 | Hubfunktion | h3 | mm | 3 230 | | | 3 000 |
| 4.5 | Höhe Mast, ausgefahren | h4 | mm | 4 490 | | | 4 260 |
| 4.7 | Höhe des Dachschutzes | h6 | mm | 2 160 | | | |
| 4.8 | Höhe des Sitzes | h7 | mm | 1 185 | | | |
| 4.19 | Länge insgesamt | l1 | mm | 3 730 | 3 795 | 3 810 | 3 875 |
| 4.20 | Länge bis zur Gabelung | l2 | mm | 2 680 | 2 745 | 2 760 | 2 825 |
| 4.21 | Gesamtbreite | b1/b2 | mm | 1 290 | | | |
| 4.22 | Gabelabmessungen | s/e/l | mm | 45 × 100 × 1 050 | 45 × 122 × 1 050 | 50 × 122 × 1 050 | |
| 4.23 | Gabelträger ISO 2328, Klasse / Typ A, B | | | II | III | | |
| 4.24 | Breite des Gabelträgers | b3 | mm | 1 103 | 1 115 | | |
| 4.31 | Bodenfreiheit, beladen, unterhalb des Mastes | m1 | mm | 115 | 105 | | |
| 4.32 | Bodenfreiheit, Mitte des Radstandes | m2 | mm | 143 | | | |
| 4.34.1 | Arbeitsgangbreite für Paletten von 1 000 × 1 200 in Querrichtung | Ast | mm | 4 070 | 4 115 | 4 135 | 4 195 |
| 4.34.2 | Arbeitsgangbreite für Paletten von 800 × 1 200 in Längsrichtung | Ast | mm | 4 270 | 4 315 | 4 335 | 4 395 |
| 4.35 | Wendekreis | Wa | mm | 2 390 | 2 430 | 2 450 | 2 500 |
| 4.36 | Innenwendekreis | b13 | mm | 735 | | | 750 |
| **LEISTUNGSDATEN** | | | | | | | |
| 5.1 | Senkgeschwindigkeit, beladen / unbeladen | | km/h | 20 / 20 | | | |
| 5.2 | Hubgeschwindigkeit, beladen / unbeladen | | mm/s | 515 / 560 | 510 / 560 | 505 / 560 | 430 / 480 |
| 5.3 | Senkgeschwindigkeit, beladen / unbeladen | | mm/s | 510 / 460 | | | |
| 5.5 | Zugkraft, beladen / unbeladen (bei 1,6 km/h) | | kg | 18 450 / 18 150 | 18 470 / 18 080 | 18 300 / 18 100 | 18 100 / 18 000 |
| 5.6 | Max. Zugkraft, beladen / unbeladen | | kg | 20 920 / 20 500 | 20 830 / 20 170 | 20 700 / 20 200 | 20 500 / 20 100 |
| 5.7 | Steigfähigkeit, beladen / unbeladen (bei 1,6 km/h) | | % | 30 / 51 | 25 / 44 | 24 / 42 | 23 / 41 |
| 5.8 | Max. Steigfähigkeit, beladen / unbeladen | | % | 33 / 35 | 29 / 50 | 27 / 48 | 26 / 46 |
| 5.10 | Betriebsbremse | | | Pedal/hydraulisch | | | |
| **VERBRENNUNGSMOTOR** | | | | | | | |
| 7.1 | Motorhersteller/Motorart | | | HDI / DM02VA | | | |
| 7.2 | Motorleistung gemäß DIN ISO1585 | | kW | 45,6 | | | |
| 7.3 | Nenndrehzahl | | min-1 | 2 200 | | | |
| 7.3.1 | Drehmoment bei 1/min | | Nm/U/min | 300 bei 1 200 – 1 400 | | | |
| 7.4 | Anzahl Zylinder, Hubraum | | -/cm³ | 4 / 4 / 2 392 | | | |
| 7.5 | Kraftstoffverbrauch gemäß VDI-Zyklus | | l/h | 3,4 | 3,8 | 3, 9 | 4 |
| **ZUSÄTZLICHE DATEN** | | | | | | | |
| 8.2 | Betriebsdruck für Anbaugeräte | | bar | 156 | | | |
| 8.3 | Ölfluss für Anbaugeräte | | l/min. | 76,5 | | | |
| 8.3.8 | Kraftstofftankvolumen | | L | 70 | | | |
| 8.4 | Schallpegel am Ohr des Fahrers nach DIN 12 053 | | dB(A) | 77 | | | |

Hinweis: Die in diesem technischen Datenblatt angegebenen Werte wurden gerundet. Die Leistung kann je nach Betriebsbedingungen variieren.
Produkte und technische Daten können ohne vorherige Ankündigung verbessert und geändert werden.

# MASTSPEZIFIKATIONEN UND NENNTRAGFÄHIGKEIT

**D25NXS**

| MASTART | MAX. GABELHÖHE (H3) | HÖHE MAST, ABGESENKT (H1) | HÖHE MAST, AUSGEFAHREN (H4) | FREIHUB (H2) | KIPPWINKEL (α / β) | | | | | | FAHRBARE NUTZLAST (Q) | | |
|---|---|---|---|---|---|---|---|---|---|---|---|---|---|
| | | | MIT LASTSCHUTZGITTER | MIT LASTSCHUTZGITTER | EINZEL-LUFTREIFEN | | DOPPEL-LUFTREIFEN | | EINZEL-VOLLGUMMIREIFEN | | EINZEL-LUFTREIFEN | DOPPEL-LUFTREIFEN | EINZEL-VOLLGUMMIREIFEN |
| | | | | | VORW. | RÜCKW. | VORW. | RÜCKW. | VORW. | RÜCKW. | LC 500 mm | | |
| | mm | mm | mm | mm | ° | ° | ° | ° | ° | ° | kg | kg | kg |
| STD. | 2 030 | 1 580 | 3 280 | 152 | 6 | 10 | 6 | 10 | 6 | 10 | 2 500 | 2 500 | 2 500 |
| | 2 950 | 2 040 | 4 200 | 152 | 6 | 10 | 6 | 10 | 6 | 10 | 2 500 | 2 500 | 2 500 |
| | 3 230 | 2 180 | 4 480 | 152 | 6 | 10 | 6 | 10 | 6 | 10 | 2 500 | 2 500 | 2 500 |
| | 3 500 | 2 430 | 4 755 | 152 | 6 | 10 | 6 | 10 | 6 | 10 | 2 500 | 2 500 | 2 500 |
| | 3 800 | 2 580 | 5 055 | 152 | 6 | 10 | 6 | 10 | 6 | 10 | 2 500 | 2 500 | 2 500 |
| | 3 950 | 2 655 | 5 205 | 152 | 6 | 10 | 6 | 10 | 6 | 10 | 2 500 | 2 500 | 2 500 |
| | 4 350 | 2 855 | 5 605 | 152 | 6 | 8 | 6 | 10 | 6 | 10 | 2 500 | 2 500 | 2 500 |
| | 4 500 | 2 930 | 5 755 | 152 | 6 | 5 | 6 | 10 | 6 | 10 | 2 500 | 2 500 | 2 500 |
| | 4 960 | 3 155 | 6 205 | 152 | 6 | 5 | 6 | 10 | 6 | 10 | 2 250 | 2 500 | 2 500 |
| FFL | 2 950 | 2 040 | 4 200 | 845 | 6 | 10 | 6 | 10 | 6 | 10 | 2 500 | 2 500 | 2 500 |
| | 3 230 | 2 180 | 4 480 | 985 | 6 | 10 | 6 | 10 | 6 | 10 | 2 500 | 2 500 | 2 500 |
| | 3 600 | 2 430 | 4 855 | 1 235 | 6 | 10 | 6 | 10 | 6 | 10 | 2 500 | 2 500 | 2 500 |
| FFT | 2 950 | 1 590 | 4 210 | 395 | 6 | 8 | 6 | 8 | 6 | 8 | 2 500 | 2 500 | 2 500 |
| | 3 900 | 1 905 | 5 155 | 710 | 6 | 8 | 6 | 8 | 6 | 8 | 2 500 | 2 500 | 2 500 |
| | 4 240 | 2 015 | 5 485 | 820 | 6 | 8 | 6 | 8 | 6 | 8 | 2 500 | 2 500 | 2 500 |
| | 4 290 | 2 040 | 5 560 | 845 | 6 | 8 | 6 | 8 | 6 | 8 | 2 500 | 2 500 | 2 500 |
| | 4 730 | 2 180 | 5 980 | 985 | 6 | 8 | 6 | 8 | 6 | 8 | 2 500 | 2 500 | 2 500 |
| | 4 805 | 2 205 | 6 055 | 1 010 | 6 | 8 | 6 | 8 | 6 | 8 | 2 500 | 2 500 | 2 500 |
| | 4 930 | 2 280 | 6 180 | 1 085 | 6 | 5 | 6 | 8 | 6 | 8 | 2 250 | 2 500 | 2 500 |
| | 5 110 | 2 380 | 6 355 | 1 155 | 6 | 5 | 6 | 8 | 6 | 8 | 2 150 | 2 475 | 2 500 |
| | 5 170 | 2 350 | 6 420 | 1 185 | 6 | 5 | 6 | 8 | 6 | 8 | 2 000 | 2 450 | 2 500 |
| | 5 560 | 2 530 | 6 805 | 1 335 | 6 | 3 | 6 | 8 | 6 | 8 | 1 750 | 2 400 | 2 500 |
| | 6 010 | 2 680 | 7 255 | 1 485 | 6 | 3 | 6 | 8 | 6 | 5 | 1 300 | 2 300 | 2 425 |
| | 6 290 | 2 850 | 7 540 | 1 655 | 6 | 3 | 6 | 8 | 6 | 5 | 1 100 | 2 250 | 2 150 |
| | 6 500 | 2 920 | 7 750 | 1 725 | 6 | 3 | 6 | 8 | 6 | 3 | 1 000 | 2 200 | 1 950 |
| | 6 910 | 3 055 | 8 155 | 1 860 | 6 | 3 | 6 | 8 | 6 | 3 | 800 | 2 150 | 1 550 |
| | 7 060 | 3 180 | 8 305 | 1 985 | 6 | 3 | 6 | 5 | 6 | 3 | 700 | 2 100 | 1 425 |
| | 7 360 | 3 280 | 8 605 | 2 085 | 6 | 3 | 6 | 5 | 6 | 3 | 600 | 2 050 | 1 225 |
| | 7 510 | 3 330 | 8 755 | 2 135 | 6 | 3 | 6 | 5 | 6 | 3 | 550 | 1 975 | 1 125 |
| | 7 810 | 3 430 | 9 055 | 2 235 | 6 | 3 | 6 | 3 | 6 | 3 | 400 | 1 725 | 950 |

Hinweis: Die Mastspezifikationen und Nenntragfähigkeit basiert auf einem Standardfahrgestell mit Doppel-Luftreifen und ohne Seitenschieber.

## ABMESSUNGEN

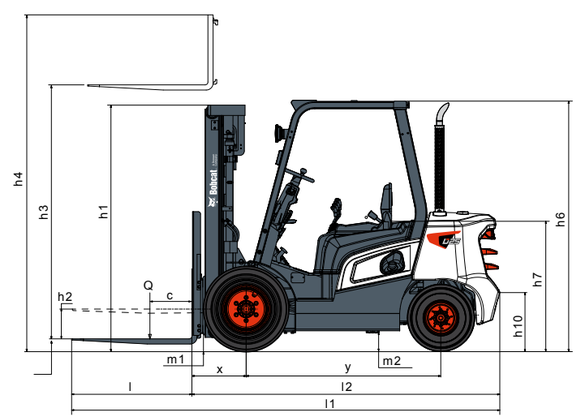


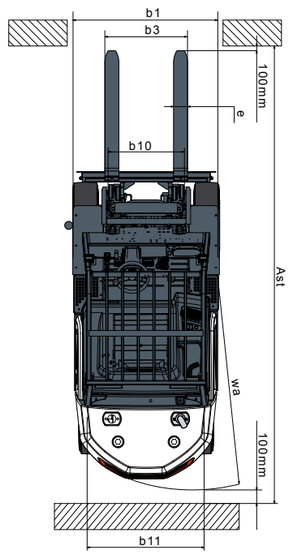

# MASTSPEZIFIKATIONEN UND NENNTRAGFÄHIGKEIT

**D30NXS**

| MASTART | MAX. GABELHÖHE (H3) | HÖHE MAST, ABGESENKT (H1) | HÖHE MAST, AUSGEFAHREN (H4) | FREIHUB (H2) | KIPPWINKEL (α / β) | | | | | | FAHRBARE NUTZLAST (Q) | | |
|---|---|---|---|---|---|---|---|---|---|---|---|---|---|
| | | | MIT LAST-SCHUTZ-GITTER | MIT LAST-SCHUTZ-GITTER | EINZEL-LUFTREIFEN | | DOPPEL-LUFTREIFEN | | EINZEL-VOLLGUMMI-REIFEN | | EINZEL-LUFTREIFEN | DOPPEL-LUFTREIFEN | EINZEL-VOLLGUMMI-REIFEN |
| | | | | | VORW. | RÜCKW. | VORW. | RÜCKW. | VORW. | RÜCKW. | LC 500 mm | | |
| | mm | mm | mm | mm | ° | ° | ° | ° | ° | ° | kg | kg | kg |
| STD. | 2 030 | 1 580 | 3 280 | 152 | 6 | 10 | 6 | 10 | 6 | 10 | 3 000 | 3 000 | 3 000 |
| | 2 950 | 2 040 | 4 200 | 152 | 6 | 10 | 6 | 10 | 6 | 10 | 3 000 | 3 000 | 3 000 |
| | 3 230 | 2 180 | 4 480 | 152 | 6 | 10 | 6 | 10 | 6 | 10 | 3 000 | 3 000 | 3 000 |
| | 3 500 | 2 430 | 4 755 | 152 | 6 | 10 | 6 | 10 | 6 | 10 | 3 000 | 3 000 | 3 000 |
| | 3 800 | 2 580 | 5 055 | 152 | 6 | 10 | 6 | 10 | 6 | 10 | 3 000 | 3 000 | 3 000 |
| | 3 950 | 2 655 | 5 205 | 152 | 6 | 10 | 6 | 10 | 6 | 10 | 3 000 | 3 000 | 3 000 |
| | 4 350 | 2 855 | 5 605 | 152 | 6 | 8 | 6 | 10 | 6 | 10 | 3 000 | 3 000 | 3 000 |
| | 4 500 | 2 930 | 5 755 | 152 | 6 | 5 | 6 | 10 | 6 | 10 | 3 000 | 3 000 | 3 000 |
| | 4 960 | 3 155 | 6 205 | 152 | 6 | 3 | 6 | 10 | 6 | 10 | 2 750 | 3 000 | 3 000 |
| FF | 2 950 | 2 040 | 4 200 | 840 | 6 | 10 | 6 | 10 | 6 | 10 | 3 000 | 3 000 | 3 000 |
| | 3 230 | 2 180 | 4 480 | 980 | 6 | 10 | 6 | 10 | 6 | 10 | 3 000 | 3 000 | 3 000 |
| | 3 600 | 2 430 | 4 855 | 1 230 | 6 | 10 | 6 | 10 | 6 | 10 | 3 000 | 3 000 | 3 000 |
| FFT | 2 950 | 1 590 | 4 210 | 390 | 6 | 8 | 6 | 8 | 6 | 8 | 3 000 | 3 000 | 3 000 |
| | 3 900 | 1 905 | 5 155 | 705 | 6 | 8 | 6 | 8 | 6 | 8 | 3 000 | 3 000 | 3 000 |
| | 4 240 | 2 015 | 5 485 | 815 | 6 | 8 | 6 | 8 | 6 | 8 | 3 000 | 3 000 | 3 000 |
| | 4 290 | 2 040 | 5 560 | 840 | 6 | 8 | 6 | 8 | 6 | 8 | 3 000 | 3 000 | 3 000 |
| | 4 730 | 2 180 | 5 980 | 980 | 6 | 8 | 6 | 8 | 6 | 8 | 3 000 | 3 000 | 3 000 |
| | 4 805 | 2 205 | 6 055 | 1 005 | 6 | 8 | 6 | 8 | 6 | 8 | 3 000 | 3 000 | 3 000 |
| | 4 930 | 2 280 | 6 180 | 1 080 | 6 | 5 | 6 | 8 | 6 | 8 | 2 650 | 3 000 | 3 000 |
| | 5 110 | 2 380 | 6 355 | 1 150 | 6 | 5 | 6 | 8 | 6 | 8 | 2 500 | 3 000 | 3 000 |
| | 5 170 | 2 350 | 6 420 | 1 180 | 6 | 5 | 6 | 8 | 6 | 8 | 2 300 | 3 000 | 3 000 |
| | 5 560 | 2 530 | 6 805 | 1 330 | 6 | 3 | 6 | 8 | 6 | 8 | 2 000 | 2 975 | 3 000 |
| | 6 010 | 2 680 | 7 255 | 1 480 | 6 | 3 | 6 | 8 | 6 | 5 | 1 500 | 2 850 | 2 950 |
| | 6 290 | 2 850 | 7 540 | 1 650 | 6 | 3 | 6 | 8 | 6 | 5 | 1 200 | 2 800 | 2 600 |
| | 6 500 | 2 920 | 7 750 | 1 720 | 6 | 3 | 6 | 8 | 6 | 3 | 1 250 | 2 750 | 2 300 |
| | 6 910 | 3 055 | 8 155 | 1 855 | 6 | 3 | 6 | 8 | 6 | 3 | 825 | 2 650 | 1 800 |
| | 7 060 | 3 180 | 8 305 | 1 980 | 6 | 3 | 6 | 5 | 6 | 3 | 750 | 2 600 | 1 650 |
| | 7 360 | 3 280 | 8 605 | 2 080 | 6 | 3 | 6 | 5 | 6 | 3 | 625 | 2 200 | 1 375 |
| | 7 510 | 3 330 | 8 755 | 2 130 | 6 | 3 | 6 | 5 | 6 | 3 | 550 | 2 050 | 1 275 |
| | 7 810 | 3 430 | 9 055 | 2 230 | 6 | 3 | 6 | 3 | 6 | 3 | 450 | 1 800 | 1 075 |

Hinweis: Die Mastspezifikationen und Nenntragfähigkeit basiert auf einem Standardfahrgestell mit Doppel-Luftreifen und ohne Seitenschieber.



# MASTSPEZIFIKATIONEN UND NENNTRAGFÄHIGKEIT

**D33NXS**

| MASTART | MAX. GABELHÖHE (H3) | HÖHE MAST, ABGESENKT (H1) | HÖHE MAST, AUSGEFAHREN (H4) | FREIHUB (H2) | KIPPWINKEL (α / β) | | | | | | FAHRBARE NUTZLAST (Q) | | |
|---|---|---|---|---|---|---|---|---|---|---|---|---|---|
| | | | MIT LAST-SCHUTZ-GITTER | MIT LAST-SCHUTZ-GITTER | EINZEL-LUFTREIFEN | | DOPPEL-LUFTREIFEN | | EINZEL-VOLLGUMMI-REIFEN | | EINZEL-LUFTREIFEN | DOPPEL-LUFTREIFEN | EINZEL-VOLLGUMMI-REIFEN |
| | | | | | VORW. | RÜCKW. | VORW. | RÜCKW. | VORW. | RÜCKW. | LC 500 mm | | |
| | mm | mm | mm | mm | ° | ° | ° | ° | ° | ° | kg | kg | kg |
| STD. | 2 030 | 1 580 | 3 280 | 152 | 6 | 10 | 6 | 10 | 6 | 10 | 3 250 | 3 250 | 3 250 |
| | 2 950 | 2 040 | 4 200 | 152 | 6 | 10 | 6 | 10 | 6 | 10 | 3 250 | 3 250 | 3 250 |
| | 3 230 | 2 180 | 4 480 | 152 | 6 | 10 | 6 | 10 | 6 | 10 | 3 250 | 3 250 | 3 250 |
| | 3 500 | 2 430 | 4 755 | 152 | 6 | 10 | 6 | 10 | 6 | 10 | 3 250 | 3 250 | 3 250 |
| | 3 800 | 2 580 | 5 055 | 152 | 6 | 10 | 6 | 10 | 6 | 10 | 3 250 | 3 250 | 3 250 |
| | 3 950 | 2 655 | 5 205 | 152 | 6 | 10 | 6 | 10 | 6 | 10 | 3 250 | 3 250 | 3 250 |
| | 4 350 | 2 855 | 5 605 | 152 | 6 | 5 | 6 | 10 | 6 | 10 | 3 250 | 3 250 | 3 250 |
| | 4 500 | 2 930 | 5 755 | 152 | 6 | 5 | 6 | 10 | 6 | 10 | 3 100 | 3 250 | 3 250 |
| | 4 960 | 3 155 | 6 205 | 152 | 6 | 3 | 6 | 10 | 6 | 8 | 2 700 | 3 200 | 3 250 |
| FF | 2 950 | 2 040 | 4 200 | 840 | 6 | 10 | 6 | 10 | 6 | 10 | 3 250 | 3 250 | 3 250 |
| | 3 230 | 2 180 | 4 480 | 980 | 6 | 10 | 6 | 10 | 6 | 10 | 3 250 | 3 250 | 3 250 |
| | 3 600 | 2 430 | 4 855 | 1 230 | 6 | 10 | 6 | 10 | 6 | 10 | 3 250 | 3 250 | 3 250 |
| FFT | 2 950 | 1 590 | 4 210 | 390 | 6 | 8 | 6 | 8 | 6 | 8 | 3 250 | 3 250 | 3 250 |
| | 3 900 | 1 905 | 5 155 | 705 | 6 | 8 | 6 | 8 | 6 | 8 | 3 250 | 3 250 | 3 250 |
| | 4 240 | 2 015 | 5 485 | 815 | 6 | 8 | 6 | 8 | 6 | 8 | 3 250 | 3 250 | 3 250 |
| | 4 290 | 2 040 | 5 560 | 840 | 6 | 5 | 6 | 8 | 6 | 8 | 3 250 | 3 250 | 3 250 |
| | 4 730 | 2 180 | 5 980 | 980 | 6 | 3 | 6 | 8 | 6 | 8 | 3 150 | 3 250 | 3 250 |
| | 4 805 | 2 205 | 6 055 | 1 005 | 6 | 3 | 6 | 8 | 6 | 8 | 3 000 | 3 250 | 3 250 |
| | 4 930 | 2 280 | 6 180 | 1 080 | 6 | 3 | 6 | 8 | 6 | 8 | 2 600 | 3 250 | 3 250 |
| | 5 110 | 2 380 | 6 355 | 1 150 | 6 | 3 | 6 | 8 | 6 | 8 | 2 500 | 3 200 | 3 250 |
| | 5 170 | 2 350 | 6 420 | 1 180 | 6 | 3 | 6 | 8 | 6 | 8 | 2 250 | 3 175 | 3 150 |
| | 5 560 | 2 530 | 6 805 | 1 330 | 6 | 3 | 6 | 8 | 6 | 5 | 2 000 | 3 075 | 3 200 |
| | 6 010 | 2 680 | 7 255 | 1 480 | 6 | 3 | 6 | 5 | 6 | 3 | 1 600 | 2 975 | 3 050 |
| | 6 290 | 2 850 | 7 540 | 1 650 | 6 | 3 | 6 | 3 | 6 | 3 | 1 250 | 2 900 | 2 575 |
| | 6 500 | 2 920 | 7 750 | 1 720 | 6 | 3 | 6 | 3 | 6 | 3 | 1 200 | 2 850 | 2 250 |
| | 6 910 | 3 055 | 8 155 | 1 855 | 6 | 3 | 6 | 3 | 6 | 3 | 900 | 2 750 | 1 750 |
| | 7 060 | 3 180 | 8 305 | 1 980 | 6 | 3 | 6 | 3 | 6 | 3 | 850 | 2 550 | 1 600 |
| | 7 360 | 3 280 | 8 605 | 2 080 | 6 | 3 | 6 | 3 | 6 | 3 | 650 | 2 200 | 1 350 |
| | 7 510 | 3 330 | 8 755 | 2 130 | 6 | 3 | 6 | 3 | 6 | 3 | 600 | 2 050 | 1 225 |
| | 7 810 | 3 430 | 9 055 | 2 230 | 6 | 3 | 6 | 3 | 6 | 3 | 550 | 1 750 | 1 025 |

Hinweis: Die Mastspezifikationen und Nenntragfähigkeit basiert auf einem Standardfahrgestell mit Doppel-Luftreifen und ohne Seitenschieber.

# MASTSPEZIFIKATIONEN UND NENNTRAGFÄHIGKEIT

**D35NXS**

| MASTART | MAX. GABELHÖHE (H3) | HÖHE MAST, ABGESENKT (H1) | HÖHE MAST, AUSGEFAHREN (H4) | FREIHUB (H2) | KIPPWINKEL (α / β) | | | | | | FAHRBARE NUTZLAST (Q) | | |
|---|---|---|---|---|---|---|---|---|---|---|---|---|---|
| | | | MIT LAST-SCHUTZ-GITTER | MIT LAST-SCHUTZ-GITTER | EINZEL-LUFTREIFEN | | DOPPEL-LUFTREIFEN | | EINZEL-VOLLGUMMI-REIFEN | | EINZEL-LUFTREIFEN | DOPPEL-LUFTREIFEN | EINZEL-VOLLGUMMI-REIFEN |
| | | | | | VORW. | RÜCKW. | VORW. | RÜCKW. | VORW. | RÜCKW. | LC 500 mm | | |
| | mm | mm | mm | mm | ° | ° | ° | ° | ° | ° | kg | kg | kg |
| STD. | 1 800 | 1 580 | 3 050 | 152 | 6 | 10 | 6 | 10 | 6 | 10 | 3 500 | 3 500 | 3 500 |
| | 2 350 | 1 855 | 3 600 | 152 | 6 | 10 | 6 | 10 | 6 | 10 | 3 500 | 3 500 | 3 500 |
| | 2 720 | 2 040 | 3 970 | 152 | 6 | 10 | 6 | 10 | 6 | 10 | 3 500 | 3 500 | 3 500 |
| | 3 000 | 2 180 | 4 250 | 152 | 6 | 10 | 6 | 10 | 6 | 10 | 3 500 | 3 500 | 3 500 |
| | 3 495 | 2 430 | 4 750 | 152 | 6 | 10 | 6 | 10 | 6 | 10 | 3 500 | 3 500 | 3 500 |
| | 3 655 | 2 580 | 4 905 | 152 | 6 | 10 | 6 | 10 | 6 | 10 | 3 500 | 3 500 | 3 500 |
| | 3 805 | 2 655 | 5 055 | 152 | 6 | 10 | 6 | 10 | 6 | 10 | 3 500 | 3 500 | 3 500 |
| | 4 205 | 2 855 | 5 455 | 152 | 6 | 8 | 6 | 10 | 6 | 10 | 3 500 | 3 425 | 3 500 |
| | 4 805 | 3 155 | 6 055 | 152 | 6 | 3 | 6 | 10 | 6 | 8 | 3 250 | 3 250 | 3 350 |
| | 5 300 | 3 555 | 6 555 | 151 | 6 | 3 | 6 | 10 | 6 | 5 | 2 500 | 3 125 | 3 225 |
| FFL | 2 350 | 1 855 | 3 600 | 655 | 6 | 10 | 6 | 10 | 6 | 10 | 3 500 | 3 500 | 3 500 |
| | 2 720 | 2 040 | 3 970 | 840 | 6 | 10 | 6 | 10 | 6 | 10 | 3 500 | 3 500 | 3 500 |
| | 3 000 | 2 180 | 4 250 | 980 | 6 | 10 | 6 | 10 | 6 | 10 | 3 500 | 3 500 | 3 500 |
| | 3 600 | 2 430 | 4 745 | 1 230 | 6 | 10 | 6 | 10 | 6 | 10 | 3 500 | 3 500 | 3 500 |
| FFT | 3 555 | 1 905 | 4 805 | 705 | 6 | 8 | 6 | 8 | 6 | 8 | 3 400 | 3 500 | 3 400 |
| | 3 960 | 2 040 | 5 210 | 840 | 6 | 8 | 6 | 8 | 6 | 8 | 3 400 | 3 400 | 3 400 |
| | 4 380 | 2 180 | 5 630 | 980 | 6 | 5 | 6 | 8 | 6 | 8 | 3 400 | 3 400 | 3 400 |
| | 4 580 | 2 280 | 5 830 | 1 080 | 6 | 3 | 6 | 8 | 6 | 8 | 3 350 | 3 350 | 3 400 |
| | 4 820 | 2 350 | 6 070 | 1 150 | 6 | 3 | 6 | 8 | 6 | 8 | 3 250 | 3 275 | 3 325 |
| | 5 205 | 2 530 | 6 455 | 1 330 | 6 | 3 | 6 | 8 | 6 | 5 | 2 800 | 3 225 | 3 225 |
| | 5 655 | 2 680 | 6 905 | 1 480 | 6 | 3 | 6 | 5 | 6 | 3 | 2 200 | 3 125 | 3 125 |
| | 6 150 | 2 920 | 7 400 | 1 720 | 6 | 3 | 6 | 3 | 6 | 3 | 1 600 | 2 900 | 2 700 |
| | 6 555 | 3 055 | 7 805 | 1 855 | 6 | 3 | 6 | 3 | 6 | 3 | 1 200 | 2 825 | 2 050 |
| | 6 900 | 3 245 | 8 150 | 2 045 | 6 | 3 | 6 | 3 | 6 | 3 | 900 | 2 750 | 1 625 |

Hinweis: Die Mastspezifikationen und Nenntragfähigkeit basiert auf einem Standardfahrgestell mit Doppel-Luftreifen und ohne Seitenschieber.


Küng Stapler

Küng Stapler AG
CH-9536 Schwarzenbach
+41 71 929 55 44 / kuengag.ch


Bobcat

DOOSAN

**Bobcat ist ein Unternehmen der Doosan-Gruppe.** Doosan ist ein weltweit führender Anbieter von Baumaschinen, Strom- und Wasserversorgungssystemen, Motoren und Maschinenbaulösungen, der mit Stolz Kunden und Gemeinden seit mehr als einem Jahrhundert zur Seite steht. | Bobcat und das Bobcat-Logo sind eingetragene Marken der Bobcat Company in den USA und weiteren Ländern. ©2024 Bobcat Company. Alle Rechte vorbehalten.

* Finanzierungsangebote können je nach Land und Händler variieren. Fragen Sie immer Ihren Händler nach den aktuell verfügbaren Finanzierungsoptionen. Unter Umständen gelten spezielle Konditionen.


Doosan Bobcat EMEA, U Kodetky 1810, 263 12 Dobříš, Tschechische Republik

www.bobcat.com

©2024 BOBCAT B4502900-DE (10-24)