www.doosan-gabelstapler.de

B20NS /B25NS / B30NS / B35NS

NXE SERIE GABELSTAPLER

Elektro 2,0 bis 3,5 t 4-Rad

TECHNISCHE DATEN

KENNZEICHEN	1.1	Hersteller			DOOSAN	DOOSAN	DOOSAN	DOOSAN
	1.2	Modell			B20NS	B25NS	B30NS	B35NS
	1.3	Antrieb			Elektro AC	Elektro AC	Elektro AC	Elektro AC
	1.4	Bedienung			Sitz	Sitz	Sitz	Sitz
	1.5	Tragkraft	kg	Q	2.000	2.500	3.000	3.500
	1.6	Lastschwerpunkt	mm	c	500	500	500	500
	1.8	Vorbaumaß	mm	x	457	457	457	462
	1.9	Radstand	mm	y	1.560	1.560	1.710	1.710
GEWICHT	2.1	Gesamtgewicht inkl. Gewicht der leichtesten Batterie	kg		3.810	4.150	4.360	5.230
	2.2	Achslast, beladen, vorne/hinten	kg		5.190/620	5.979/671	6.500/860	7.760/970
	2.3	Achslast, unbeladen, vorne/hinten	kg		1.658/2.152	1.830/2.320	1.882/2.478	2.288/2.942
RÄDER	3.1	Bereifung: L=Luft, SE = Superelastik			L / SE	L / SE	L / SE	SE
	3.2	Reifengröße, vorne			23X9-10	23X9-10	23X10-12	23X10-12
	3.3	Reifengröße, hinten			18X7-8	18X7-8	18X7-8	18X7-8
	3.5	Räder (x = Antrieb), vorne/hinten			2X/2	2X/2	2X/2	2X/2
	3.6	Spurweite, vorne	mm	b10	1.019	1.019	1.014	1.014
	3.7	Spurweite, hinten	mm	b11	995	995	995	995
ABMESSUNGEN	4.1	Neigung Hubgerüst, vor/zurück	grad	α / β	6 / 10	6 / 10	6 / 10	6 / 10
	4.2	Höhe Hubgerüst eingefahren	mm	h1	2.045	2.045	2.045	2.045
	4.3	Freihub	mm	h2	150	150	150	150
	4.4	Max. Hubhöhe	mm	h3	3.000	3.000	3.000	3.000
	4.5	Höhe Hubgerüst ausgefahren	mm	h4	4.247	4.247	4.247	4.252
	4.7	Höhe über Fahrerschutzdach	mm	h6	2.180	2.180	2.180	2.180
	4.8	Sitzhöhe	mm	h7	1.183	1.183	1.183	1.183
	4.12	Kupplungshöhe	mm	h10	360	360	360	360
	4.19	Gesamtlänge	mm	l1	3.360	3.400	3.570	3.600
	4.20	Länge einschl. Gabelrücken	mm	l2	2.310	2.350	2.520	2.550
	4.21	Gesamtbreite	mm	b1	1.244	1.244	1.244	1.244
	4.22	Gabeln: Dicke x Breite x Länge	mm		45/100/1.050	45/100/1.050	45/122/1.050	50/122/1.050
	4.23	Gabelträger ISO 2328, Typ A,B			II	II	III	III
	4.24	Gabelträgerbreite	mm	b3	1.102	1.102	1.116	1.116
	4.24a	Verstellbereich Gabelzinken (Außenkanten)	mm		250/1.032	250/1.032	272/1.104	272/1.104
	4.31	Bodenfreiheit, beladen, tiefste Stelle	mm	m1	140	140	140	140
	4.32	Bodenfreiheit, beladen, Mitte Radstand	mm	m2	125	125	125	125
	4.34.1	Arbeitsgangbreite bei Paletten 1.000 x 1.200 quer	mm	Ast	3.697	3.717	3.957	3.962
	4.34.2	Arbeitsgangbreite bei Paletten 800 x 1.200 längs	mm	Ast	3.897	3.917	4.157	4.162
	4.35	Wenderadius	mm	Wa	2.040	2.060	2.300	2.300
	4.36	Kleinster Drehpunktabstand	mm	b13	650	650	677	677
LEISTUNGSDATEN	5.1	Geschwindigkeit: Fahren, beladen/unbeladen	km/h		14/15	14/15	14/15	14/15
	5.2	Geschwindigkeit: Heben, beladen / unbeladen	mm/s		320/450	300/450	280/400	250/400
	5.3	Geschwindigkeit: Senken, beladen / unbeladen	mm/s		500/460	500/460	380/365	380/365
	5.6	Max. Zugkraft, beladen/unbeladen	N		10.910/10.500	1.0910/10.700	14.460/13.560	14.460/13.860
	5.8	Max. Steigfähigkeit, beladen/unbeladen	%		15 / 27	15 /25	15 / 27	15 /25
	5.10	Betriebsbremse			Elektrisch	Elektrisch	Elektrisch	Elektrisch
		Parkbremse			Mech/EPB	Mech/EPB	Mech/EPB	Mech/EPB
ANTRIEB	6.1	Fahrmotor, Leistung bei S2 60 min	kW		11/9	11/9	16.6/12	16.6/12
	6.2	Hubmotor, Leistung bei S3 15%	kW		12/14	12/14	13.5/16	13.5/16
		Batterie-Typ			Blei-Säure	Blei-Säure	Blei-Säure	Blei-Säure
	6.3	Batteriefach	mm		570x1.028x755	570x1.028x755	710x1.028x745	710x1.028x745
	6.4	Batteriespannung, Nennkapazität K	V/Ah		48/775	48/775	80/620	80/620
	6.5	Batteriegewicht	kg		1.000	1.000	1.582	1.582
	8.1	Art der Fahrsteuerung			AC	AC	AC	AC
SONSTIGES	10.1	Arbeitsdruck für Anbaugeräte	bar	System	200	200	200	200
				Anbaugeräte	200	200	200	200
	10.7	Schalldruckpegel nach EN 12 053, Fahrerohr	dB (A)		68	68	68	68

Bemerkungen: Alle angegebenen Werte sind gerundet. Produkte und Spezifikationen können kurzfristig und ohne Benachrichtigung geändert werden.
Die angegebenen Werte basieren auf Messungen unter normalen Einsatzverhältnissen und weichen u.U. ab.

ABMESSUNGEN

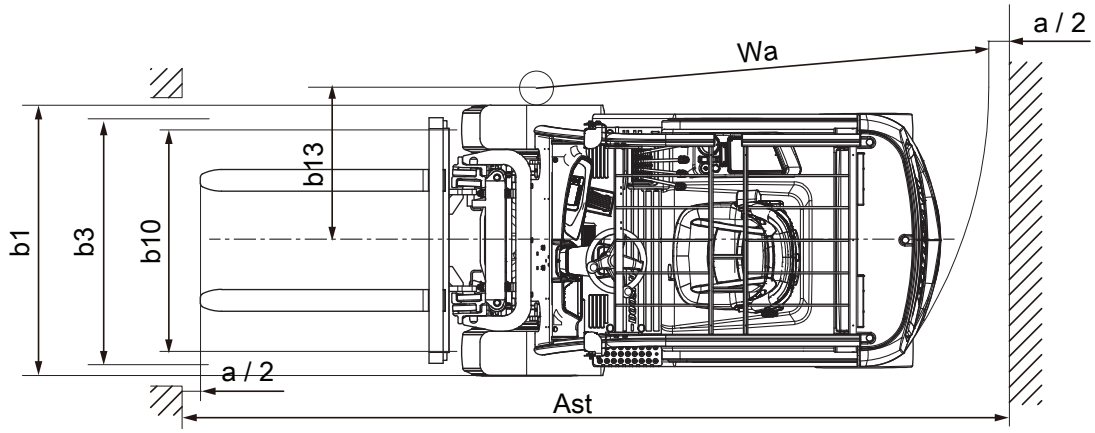

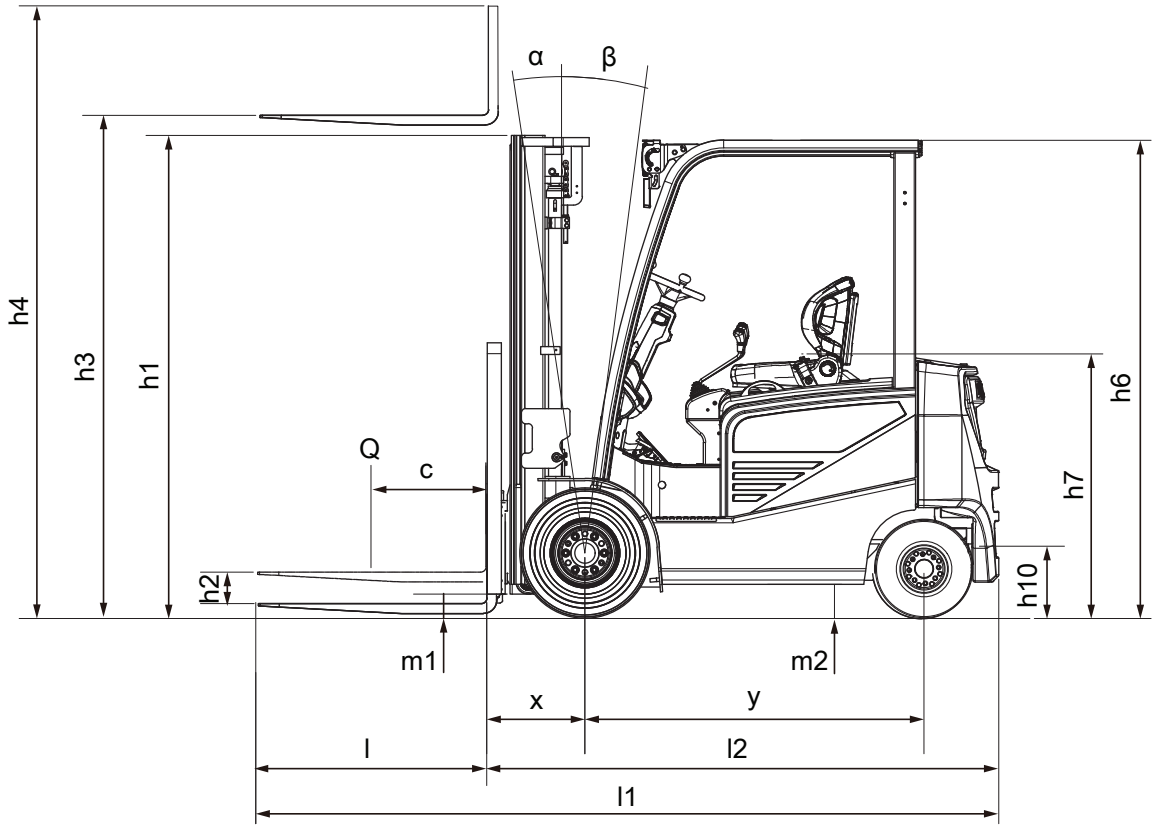

HUBGERÜSTTABELLE und TRAGFÄHIGKEIT

B20NS, B25NS

Modell	Hub-gerüst	Max. Hubhöhe	Bauhöhe ein-gefahren	Bauhöhe ausgefahren		Freihub		Einfachbereift				Einfachbereift SE			
				mit Lasten-schutz-gitter	ohne Lasten-schutz-gitter	Mit Lasten-schutz-gitter	ohne Lasten-schutz-gitter	Neigung		Tragfähigkeit		Neigung		Tragfähigkeit	
										B20NS	B25NS			B20NS	B25NS
								vor	zurück	LSP 500mm		vor	zurück	LSP 500mm	
		mm	mm	mm	mm	mm	mm	Grad	Grad	kg	kg	Grad	Grad	kg	kg
B20NS B25NS	STD	3.000	2.045	4.247	3.790	150	150	6	10	2.000	2.500	6	10	2.000	2.500
		3.300	2.195	4.547	4.090	150	150	6	10	2.000	2.500	6	10	2.000	2.500
		3.500	2.295	4.747	4.290	150	150	6	10	2.000	2.500	6	10	2.000	2.500
		4.000	2.595	5.347	4.890	150	150	6	6	2.000	2.450	6	6	2.000	2.500
		4.500	2.845	5.847	5.390	150	150	6	6	1.900	2.200	6	6	1.950	2.250
		5.000	3.095	6.347	5.890	150	150	6	6	1.700	1.950	6	6	1.800	2.050
	FF	2.930	2.015	4.194	3.737	810	1.345	6	10	2.000	2.500	6	10	2.000	2.500
		3.210	2.155	4.474	4.017	950	1.485	6	10	2.000	2.500	6	10	2.000	2.500
		3.580	2.205	4.849	4.392	1.000	1.535	6	10	1.900	2.450	6	10	1.920	2.450
	FFT	3.880	1.880	5.149	4.692	675	1.210	6	6	1.800	2.250	6	6	1.850	2.310
		4.270	2.005	5.554	5.097	800	1.335	6	6	1.780	2.200	6	6	1.790	2.280
		4.710	2.145	5.974	5.517	940	1.475	6	6	1.720	2.100	6	6	1.730	2.150
		5.540	2.495	6.799	6.342	1.290	1.825	6	6	1.510	1.800	6	6	1.550	1.900
		6.010	2.645	7.249	6.792	1.440	1.975	6	6	1.100	1.250	6	6	1.450	1.750

B30NS, B35NS

Modell	Hub-gerüst	Max. Hubhöhe	Bauhöhe ein-gefahren	Bauhöhe ausgefahren		Freihub		Einfachbereift				Einfachbereift SE			
				mit Lasten-schutz-gitter	ohne Lasten-schutz-gitter	Mit Lasten-schutz-gitter	ohne Lasten-schutz-gitter	Neigung		Tragfähigkeit		Neigung		Tragfähigkeit	
										B20NS	B25NS			B20NS	B25NS
								vor	zurück	LSP 500mm		vor	zurück	LSP 500mm	
		mm	mm	mm	mm	mm	mm	Grad	Grad	kg	kg	Grad	Grad	kg	kg
B30NS B35NS	STD	3.000	2.045	4.247	3.790	150	150	6	10	3.000	-	6	10	3.000	3.500
		3.300	2.195	4.547	4.090	150	150	6	10	3.000	-	6	10	3.000	3.500
		3.500	2.295	4.747	4.290	150	150	6	10	3.000	-	6	10	3.000	3.500
		4.000	2.595	5.347	4.890	150	150	6	6	2.900	-	6	6	2.950	3.450
		4.500	2.845	5.847	5.390	150	150	6	4	2.750	-	6	4	2.800	3.350
		5.000	3.095	6.347	5.890	150	150	6	4	2.300	-	6	4	2.500	2.850
	FFL	2.930	2.015	4.194	3.737	810	1.345	6	10	3.000	-	6	10	3.000	3.500
		3.210	2.155	4.474	4.017	950	1.485	6	10	3.000	-	6	10	3.000	3.500
		3.580	2.205	4.849	4.392	1.000	1.535	6	10	3.000	-	6	10	3.000	3.500
	FFT	3.880	1.880	5.149	4.692	675	1.210	6	6	2.800	-	6	6	2.850	3.400
		4.270	2.005	5.554	5.097	800	1.335	6	6	2.700	-	6	6	2.750	3.350
		4.710	2.145	5.974	5.517	940	1.475	6	4	2.600	-	6	4	2.650	3.020
		5.540	2.495	6.799	6.342	1.290	1.825	6	4	2.100	-	6	4	2.400	2.800
		6.010	2.645	7.249	6.792	1.440	1.975	6	4	1.500	-	6	4	2.200	2.450

Bemerkungen: Alle angegebenen Werte sind gerundet. Produkte und Spezifikationen können kurzfristig und ohne Benachrichtigung geändert werden. Die angegebenen Werte basieren auf Messungen unter normalen Einsatzverhältnissen und weichen u.U. ab.

B25NS-201102DEV1 (November 2020)

Doosan Industrial Vehicle Europe n.v.
Niederlassung Deutschland
Timmerhellstraße 35
45478 Mülheim an der Ruhr
Tel.: +49 (0) 208-3876845-0
Fax: +49 (0) 208-3876845-15
Website : www.doosan-gabelstapler.de

Autorisierter Händler
Küng Logistik-Center AG
Niederstettenstrasse 13
CH-9536 Schwarzenbach
071 929 55 44 - kuengag.ch