V2102.01

Let's grow together

EPL1531

Elektrischer Gabelhubwagen 1,5 T

- Verbesserte neue Plug-Ins und Li-Ionen-Akku;
- Intelligente Lithiumbatterie;
- Neu gestalteter Griffkopf;
- Bestand den Sicherheits- und Zuverlässigkeitsmarkttest.

EP EQUIPMENT CO.,LTD
www.ep-ep.com

CE

FEATURE

Verbesserte neue Plug-Ins & aus Lithium-Ionen-Akku

Verbesserte neue Plugins und Li-Ion-Batterien wurden eingeführt, um alte Batterien zu ersetzen.

Intelligente Lithium-Batterie

Der EPL153-1 verfügt über einen 24V/20Ah Lithium-Ionenstecker und Playback-Akku sowie einen externen Akku Batterien sind serienmäßig für unterschiedliche Arbeitsschichtan-forderungen.

Neu gestaltete Griffköpfe

Er wird durch elektrisch gehebt und manuell abgesenkt. Sie brauchen sich keine Sorgen zu machen, dass die Ware durch unkontrolliertes Absenken herunterfällt.

Bestand den Sicherheits- und Zuverlässigkeitsmarkttest

Er hat 10 Jahre marktgeprüfte Komponenten verbaut.

Elektrischer Gabelhubwagen 1,5 T

EPL1531

Kennzeichen				
1.1	Hersteller (Kurzbezeichnung)			EP
1.2	Typbezeichnung des Herstellers			EPL1531
1.3	Antrieb			Battery
1.4	Bedienung			Pedestrian
1.5	Tragfähigkeit/Last	Q	kg	1500
1.6	Lastschwerpunktabstand			600
1.8	Lastabstand	x	mm	950(880)
1.9	Radstand	y	mm	1190(1120)
Gewichte				
2.1	Eigengewicht (inkl. Batterie)		kg	120
2.2	Achslast mit Last vorn/hinten		kg	480/1140
2.3	Achslast ohne Last vorn/hinten		kg	90/30
Räder/Fahrwerk				
3.1	Bereifung			PU/PU
3.2	Reifengröße, vorn		mm	Φ210x70
3.3	Reifengröße, hinten		mm	Φ80x60(Φ74x88)
3.4	Zusatzräder (Abmessung)		mm	/
3.5	Räder, Anzahl vorn/hinten (× = angetrieben)		mm	1x，4(1x，2)
3.6	Spurweite, vorn	b10	mm	/
3.7	Spurweite, hinten	b11	mm	410/(535)
Grundabmessungen				
4.4	Hub (h3)	h3	mm	115
4.9	Höhe Deichselgriff in Fahrstellung min./max.	h14	mm	750/1190
4.15	Höhe gesenkt	h13	mm	80
4.19	Gesamtlänge	l1	mm	1540
4.20	Höhe Hubgerüst eingefahren	l2	mm	400
4.21	Gesamtbreite	b1	mm	560(685)
4.22	Gabelzinkenmaße	s*e*l	mm	50x150x1150
4.25	Gabelaußenabstand (Abmessung 1), MüG	b5	mm	560(685)
4.32	Bodenfreiheit Mitte Radstand	m2	mm	30
4.34.1	Arbeitsgangbreite (Palette 1000×1200 quer)	Ast	mm	2145
4.34.2	Arbeitsgangbreite (Palette 800x1200 längs)	Ast	mm	2050
4.35	Wenderadius			1330
Grundabmessungen				
5.1	Fahrgeschwindigkeit mit/ohne Last	km/ h	km/h	4.5/5
5.2	Hubgeschwindigkeit mit/ohne Last		m/ s	0.017/0.020
5.3	Senkgeschwindigkeit mit/ohne Last		m/ s	0.09/0.06
5.8	Max. Steigfähigkeit mit/ohne Last		%	6\16
5.10	Fahrgeschwindigkeit mit/ohne Last			electric
Elektrik				
6.1	Fahrmotor, Leistung S2 60 min		kW	0.75
6.2	Hubmotor, Leistung bei S3 15 %		kW	0.7
6.3	Max. zugelassene Batteriegröße		mm	200x100x350
6.4	Batteriespannung/Nennkapazität K5		V/Ah	24/20
6.5	Batteriegewicht		kg	7
Sonstiges				
8.1	Art der Fahrsteuerung			DC
10.5	Lenkungstyp			mechanical
10.7	Schalldruckpegel, Fahrerohr		dB (A)	<74

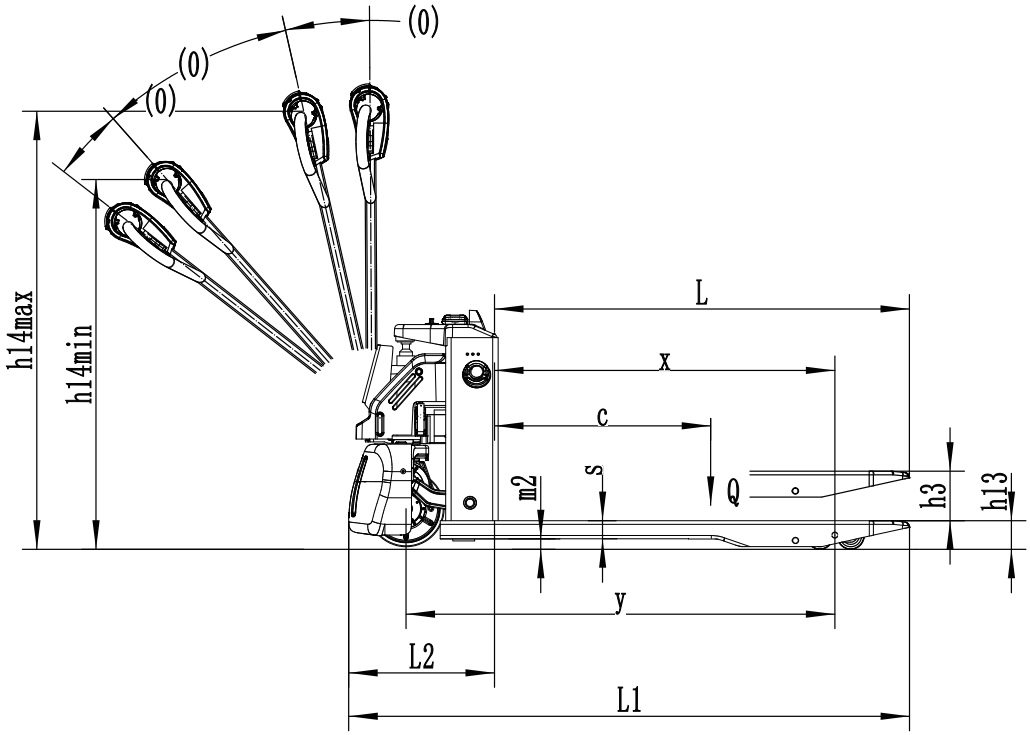

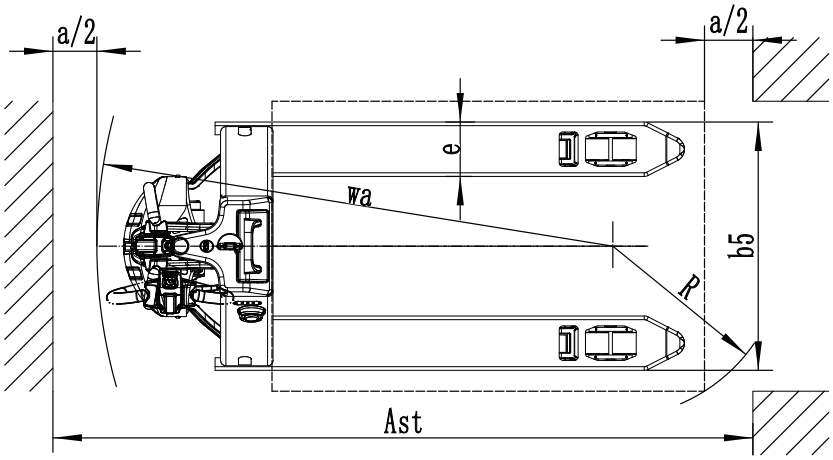

Option:

	Optionen	EPL1531
1	Länge der Gabel	1150/900/1000/1220/1350/1500
2	Breite der Gabel	560/685
8	Tandembefreifung	●
9	Single Bereifung	○
10	Antriebsrad	-
11	Stützrad	-
15	Kühlhaus	-
17	Batterieanzeige, stundenweise	-
18	Batterieanzeige ohne Stundenzähler	-
19	Batteriekapazität	24V/20Ah
20	Seitlicher Batteriewechsel	-
22	Automatisches Wasserfüllsystem	-
25	Handgeführt	●
31	Halbgeschwindigkeitsfunktion der Kurve	-
32	Rückhaltesystem	-
33	Gabelstapler senkt die Höhe	-
34	Spezielle Rückenlehne	-
Hinweis: ●Standard ○ Option -NA		