V2102.01

Let's grow together

EPL153

Elektrischer Gabelhubwagen 1,5 T

- Intelligente Lithium-Batterie;
- Neu gestalteter Griffkopf;
- Bestand den Sicherheits- und Zuverlässigkeitsmarkttest.

EP EQUIPMENT CO.,LTD
www.ep-ep.com

CE

Features

Intelligente Lithium-Batterie

Der EPL153 verwendet Lithium-Batterien und ein eingebautes Ladegerät,
Dies erspart Sorgen um Ausdauer und es sind keine speziellen Ladeplätze nötig.

Der neu gestaltete Griffkopf

EPL153 wird elektrisch angehoben und manuell abgesenkt,
Sie brauchen sich keine Sorgen zu machen, dass die Ware durch unkontrolliertes Absenken herunterfällt.

Bestand den Sicherheits- und Zuverlässigkeitsmarkttest

EPL 153 hat 10 Jahre marktgeprüfte Komponenten.

Elektrischer Gabelhubwagen 1,5 T

EPL153

Kennzeichen				
1.1	Hersteller (Kurzbezeichnung)			EP
1.2	Typbezeichnung des Herstellers			EPL153
1.3	Antrieb			Battery
1.4	Bedienung			Pedestrian
1.5	Tragfähigkeit/Last	Q	kg	1500
1.6	Lastschwerpunktabstand			600
1.8	Lastabstand	x	mm	950(880)
1.9	Radstand	y	mm	1190(1120)
Gewichte				
2.1	Eigengewicht (inkl. Batterie)		kg	115
2.2	Achslast mit Last vorn/hinten		kg	540/1070
2.3	Achslast ohne Last vorn/hinten		kg	100/15
Räder/Fahrwerk				
3.1	Bereifung			PU
3.2	Reifengröße, vorn		mm	Φ210x70
3.3	Reifengröße, hinten		mm	Φ210x70
3.4	Zusatzräder (Abmessung)		mm	Φ80x60(Φ74x88)
3.5	Räder, Anzahl vorn/hinten (× = angetrieben)		mm	1x/4(1x/2)
3.6	Spurweite, vorn	b10	mm	
3.7	Spurweite, hinten	b11	mm	
Grundabmessungen				
4.4	Hub (h3)	h3	mm	115
4.9	Höhe Deichselgriff in Fahrstellung min./max.	h14	mm	750/1190
4.15	Höhe gesenkt	h13	mm	80
4.19	Gesamtlänge	l1	mm	1550
4.20	Höhe Hubgerüst eingefahren	l2	mm	400
4.21	Gesamtbreite	b1	mm	560(685)
4.22	Gabelzinkenmaße	s*e*l	mm	50x150x1150
4.25	Gabelaußenabstand (Abmessung 1), MüG	b5	mm	560(685)
4.32	Bodenfreiheit Mitte Radstand	m2	mm	30
4.34.1	Arbeitsgangbreite (Palette 1000×1200 quer)	Ast	mm	1650
4.34.2	Arbeitsgangbreite (Palette 800x1200 längs)	Ast	mm	1850
4.35	Wenderadius			1390
Grundabmessungen				
5.1	Fahrgeschwindigkeit mit/ohne Last	km/ h	km/h	4/4.5
5.2	Hubgeschwindigkeit mit/ohne Last		m/ s	0.017/0.024
5.3	Senkgeschwindigkeit mit/ohne Last		m/ s	0.09/0.06
5.8	Max. Steigfähigkeit mit/ohne Last		%	6\16
5.10	Fahrgeschwindigkeit mit/ohne Last			electric
Elektrik				
6.1	Fahrmotor, Leistung S2 60 min		kW	0.75
6.2	Hubmotor, Leistung bei S3 15 %		kW	0.5
6.3	Max. zugelassene Batteriegröße		mm	230x260x85
6.4	Batteriespannung/Nennkapazität K5		V/Ah	24/20
6.5	Batteriegewicht		kg	5
Sonstiges				
8.1	Art der Fahrsteuerung			DC
10.5	Lenkungstyp			mechanical
10.7	Schalldruckpegel, Fahrerohr		dB (A)	<74

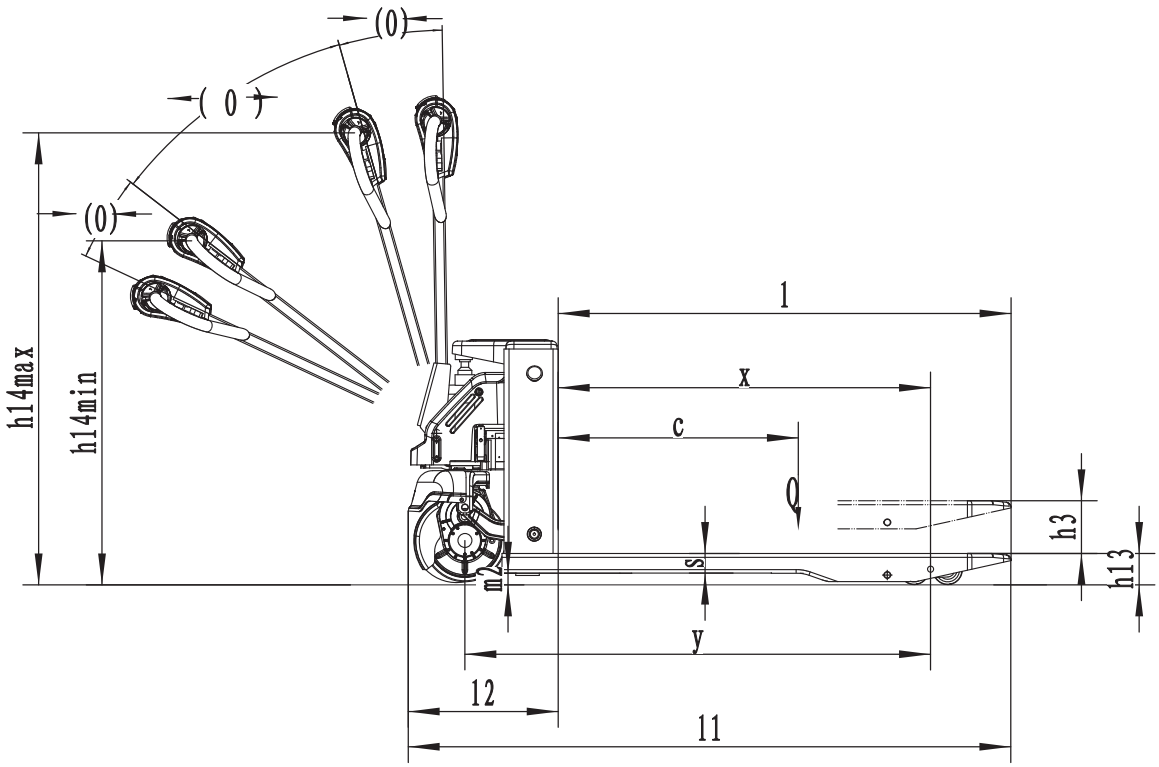

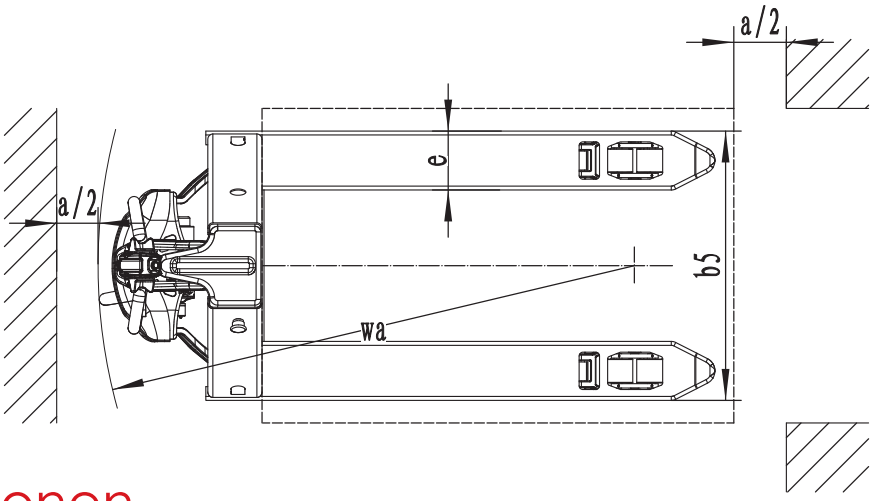

Optionen

	Optionen	EPL153
1	Länge der Gabel	1150/900/1000/1220/1350/1500
2	Breite der Gabel	560/685
8	Tandembefreifung	●
9	Single Bereifung	○
10	Antriebsrad	-
11	Stützrad	-
15	Kühlhaus	-
17	Batterieanzeige, stundenweise	-
18	Batterieanzeige ohne Stundenzähler	-
19	Batteriekapazität	24V/20Ah
20	Seitlicher Batteriewechsel	-
22	Automatisches Wasserfüllsystem	-
25	Handgeführt	●
31	Halbgeschwindigkeitsfunktion der Kurve	-
32	Rückhaltesystem	-
33	Gabelstapler senkt die Höhe	-
34	Spezielle Rückenlehne	-
Hinweis: ●Standard ○ Option -NA		