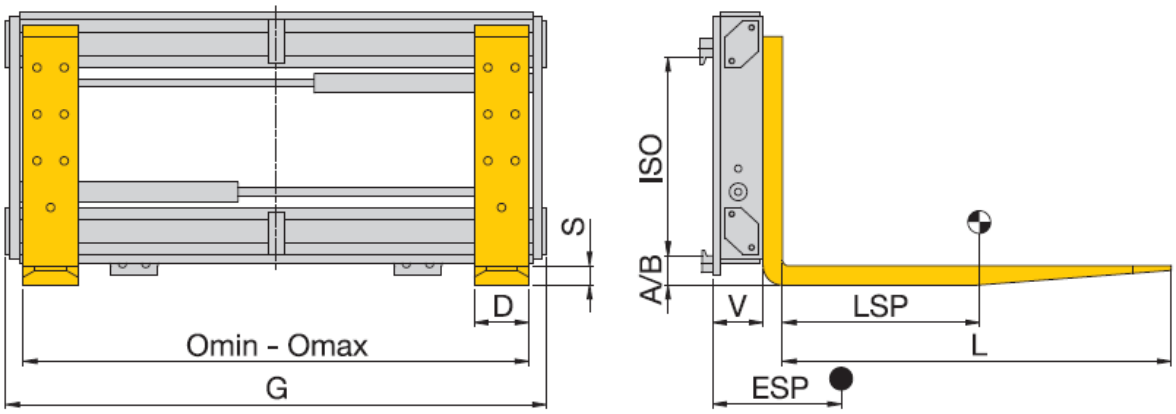

Bezeichnung	Zinkenverstellung (wellengeführt) mit Seitenschubventil
Baureihe	S 11-ZV 25-SV
Tragfähigkeit	2.500 kg
LSP	500 mm
ISO	2/B
Omin – Omax	400 – 1100
G	1190 mm
Seitenschub	+/- 175mm (In Mittelstellung)
D	120 mm
S	40 mm
L	1.000 mm
V	125 mm
ESP	180 mm
Eigengewicht	300 kg