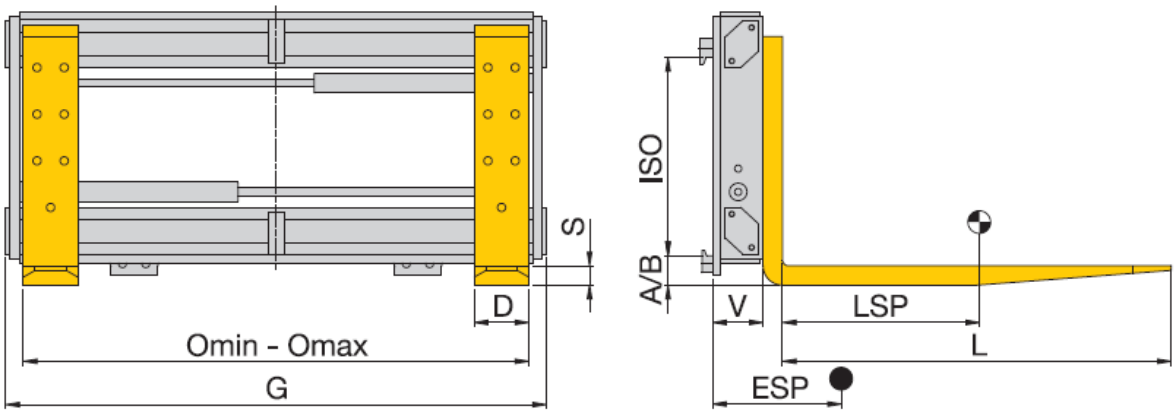

Bezeichnung	Zinkenverstellung (wellengeführt) Mit Seitenschubventil
Baureihe	S 11-ZV 40-SV
Tragfähigkeit	4.000 kg
LSP	500 mm
ISO	3/A
Omin – Omax	410 – 1.160mm
G	1.250mm
Seitenschub	+/- 187mm (In Mittelstellung)
D	150mm
S	60mm
L	1.400mm
V	135mm
ESP	320mm
Eigengewicht	530kg

- Inkl. Mittenanschlag