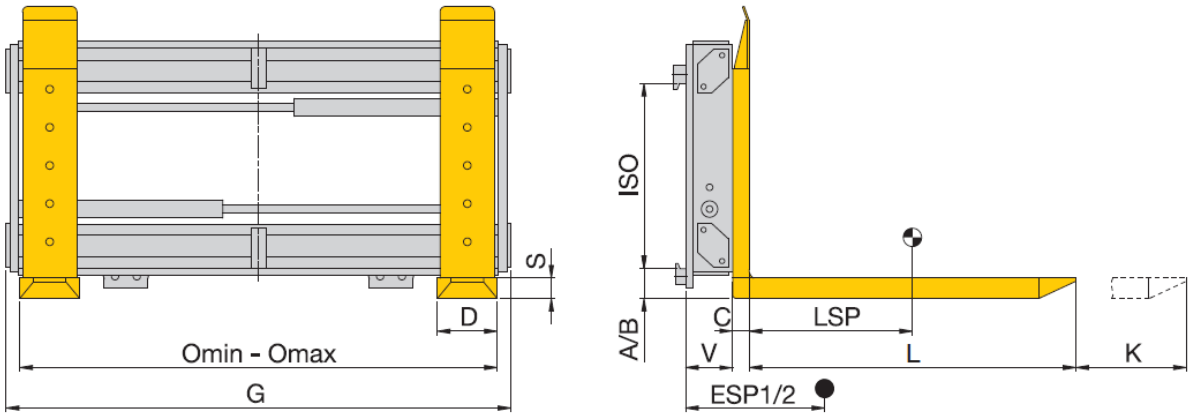

Bezeichnung	Hydr. Zinkenverstellung mit Teleskopgabeln und separatem Seitenschub
Baureihe	S 11-ZV 25/TG-S
Tragfähigkeit	2.500kg
LSP	500mm
ISO	2/B
Omin – Omax	500 – 1.100mm
G	1.180mm
Seitenschub	+/- 100mm
D	165mm
S	56mm
C	45mm
L	800mm
K	400mm
Länge ausgefahren	1.200mm
V	135mm
ESP 1/2	140mm
Eigengewicht	430kg

- Unterseite der Außengabeln aus verschleißfestem Manganstahl
- Einschl. Lastschutzgitter 1.200mm hoch
- Einschl. Magnetventil